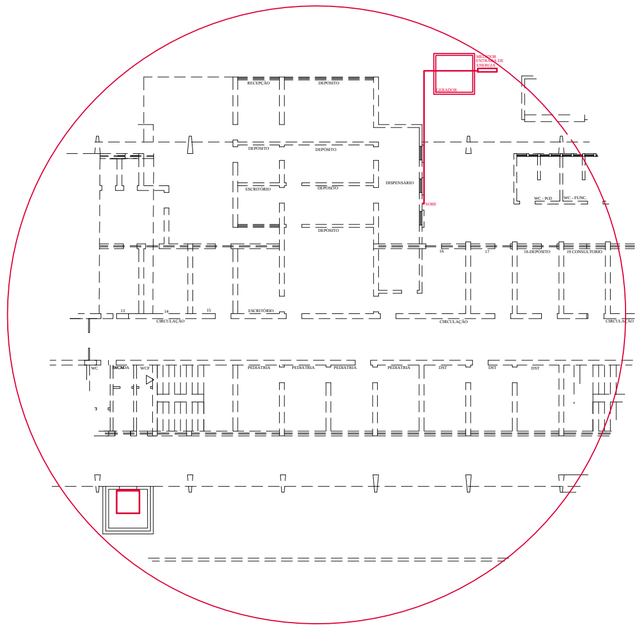

PLANTA BAIXA - 1º PAVIMENTO
ELÉTRICA
ESCALA 1 / 100

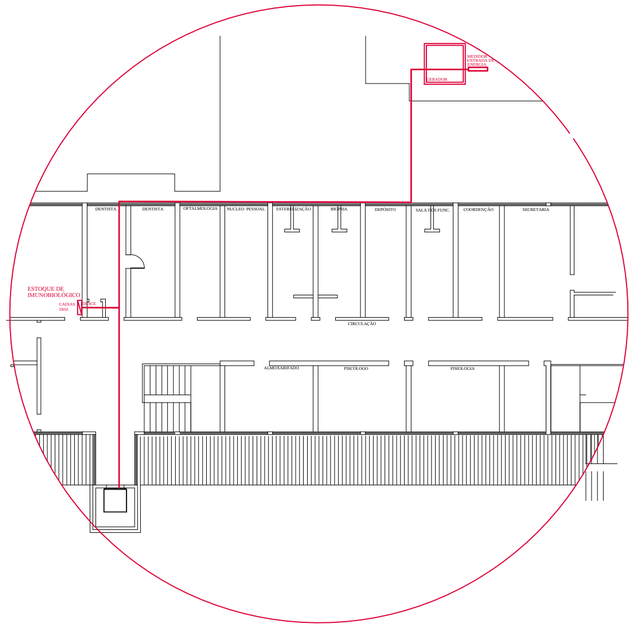

PLANTA BAIXA - 2º PAVIMENTO
ELÉTRICA
ESCALA 1 / 100

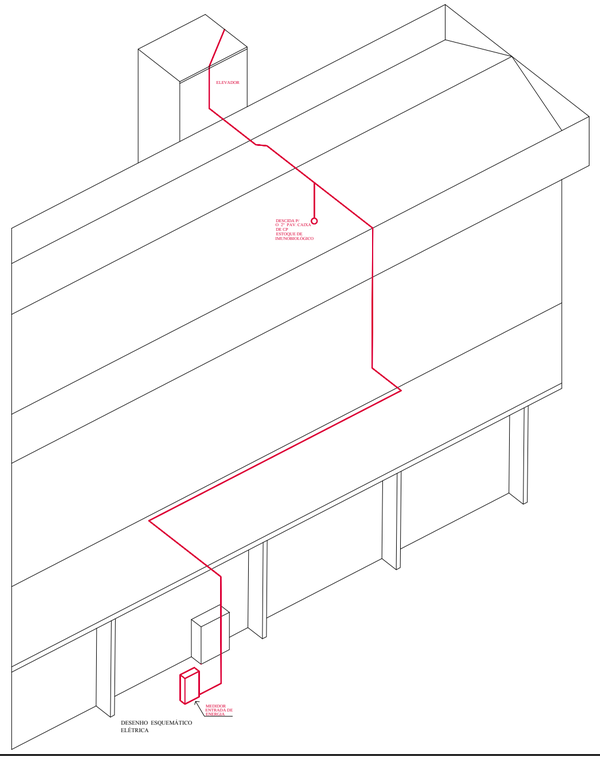

DESENHO ESQUEMÁTICO
ELÉTRICA

MATERIAL ELÉTRICO	
ITEM	QUANTIDADE
CABO 10 mm2	400 M
CABO 2,5 mm2	200 M
ELETRODUTO RÍGIDO 1 1/2"	50 M
ELETRODUTO RÍGIDO 1 "	03 M
CURVAS 90 " 1 1/2"	07
QDF	01
DISJUNTORES 2 / 25 A	01
DISJUNTORES 1 / 16 A	01
DISJUNTORES 3 0 - 50 A	01
CAIXAS PASSAGEM P/ TUBO 11/2" (VER DETALHE)	04
LUVAS 1 1/2"	10

OBSERVAÇÕES :

_ CABOS FLEXÍVEL EM PVC 70º C 750 V

_ DISJUNTORES TERMOMAGNÉTICOS CURVA "C"

_ O POÇO DEVE POSSUIR UM PONTO DE LUZ TIPO ARANDELA COM USO DE ELETRODUTO RÍGIDO DE 1/2"

_ VERIFICAR SE HÁ PROTEÇÃO CONTRA DESCARGA ATMOSFÉRICAS (PARA - RAIO).

_ CONDUTOR NEUTRO (AZUL CLARO) , DE PROTEÇÃO DE (VERDE E AMARELO OU VERDE).

NOVA FRIBURGO
PREFEITURA

POSTO DE SAÚDE SÍLVIO HENRIQUE BRAUNE

Nº DO PROCESSO:

BAIRRO : CENTRO :
RUA :

ASSUNTO: IMPLATAÇÃO DO ELEVADOR E REFORMA

SECRETÁRIO EGP : Walter Thurler

SUB-SECRETÁRIO EGP : Sergio Alv Ramos Levarato - CAU A20706-0

AUTOR DO PROJETO : Marcelo Carneiro Marelli
Eng° Eletricista CREA - RJ 139461107-D

ARQUIVO :

DATA :	ESCALA :	DESENHO :	PRANCHA :
NOVEMBRO / 2019	INDICADA	CARLOS	01/01

OBSERVAÇÕES: